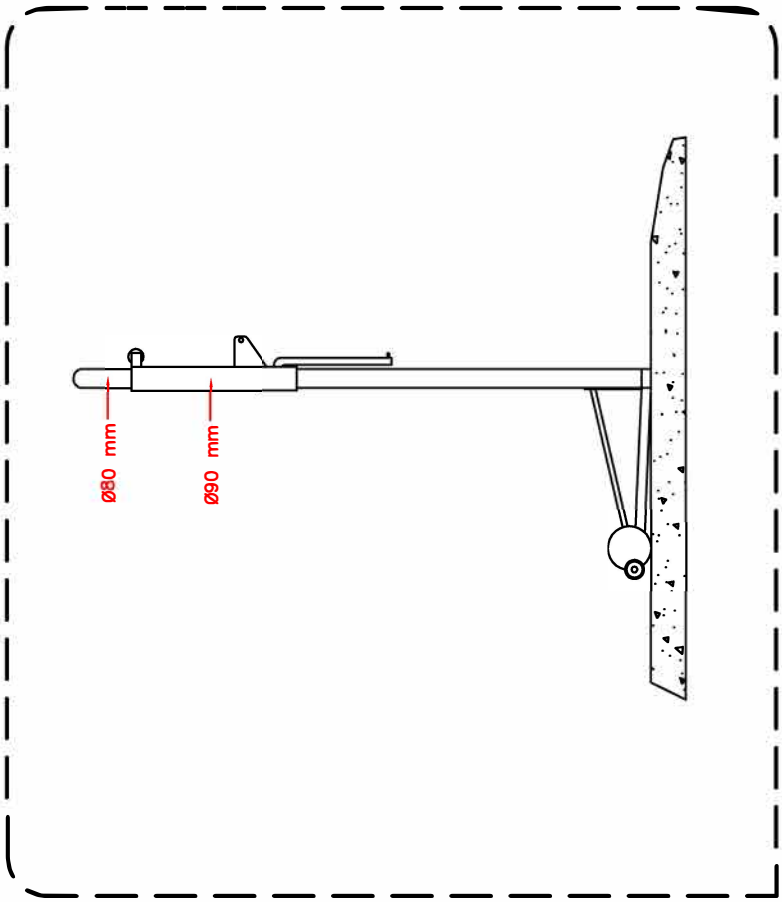

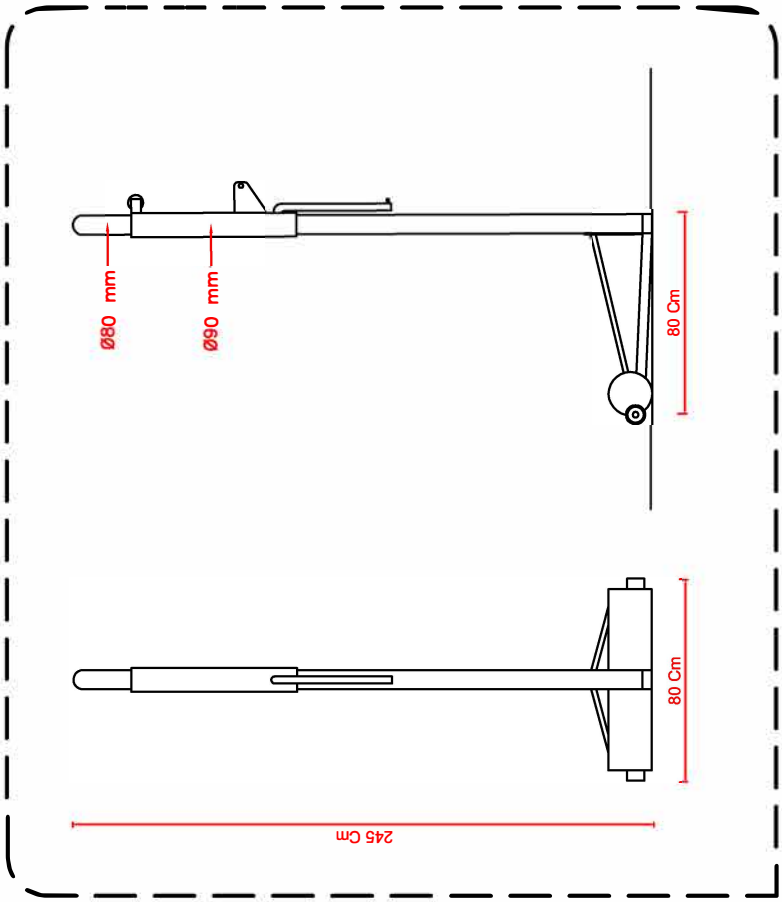

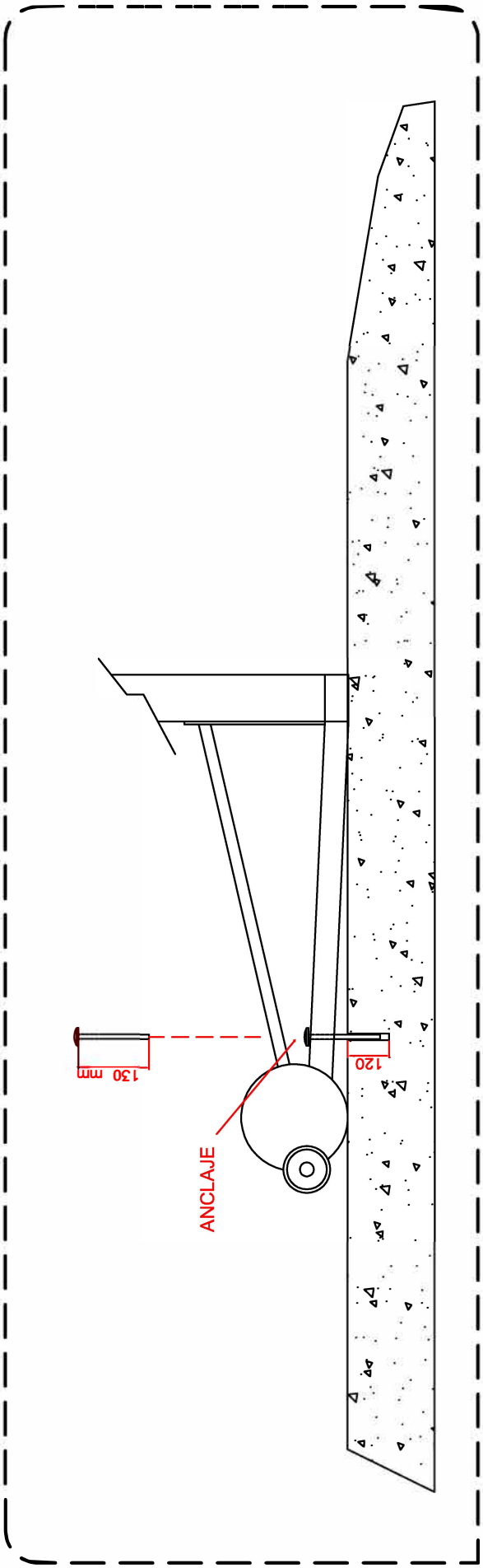

COTAS SIN ACABADO	PLANO: VA00040	
ESCALA:	COTAS EN CENTIMETROS	
FECHA: 08-09-2017	DENOMINACION: POSTS VOLEYBOL CON BASE INFERIOR Y ANCLAJE	